Produktdatenblatt

Lenkrolle ED 127 ZK

Extra Schwerlastrollen Serie ED - Rad Z

-30 °C - +80 °C

+ + + Leicht lenkend	+ + + Verschleißarm	+ + + Stoßfest
+ + + Bodenschonend	+ + + Witterungsbeständig	

Rad

Laufbelag: Guss-Polyurethan 95±3 Shore A

Felge: Gusseisen lackiert

Gehäuse

Für Schwerlastaufgaben, äußerst robust und langlebig,
1 Schrägrollen- und 1 Axial- kugellager, staubgeschützt,
sehr starker integrierter Zentralbolzen,
Mutter gesichert, Schmiernippel,
Radachse verschraubt,
Ausführung – lackiert

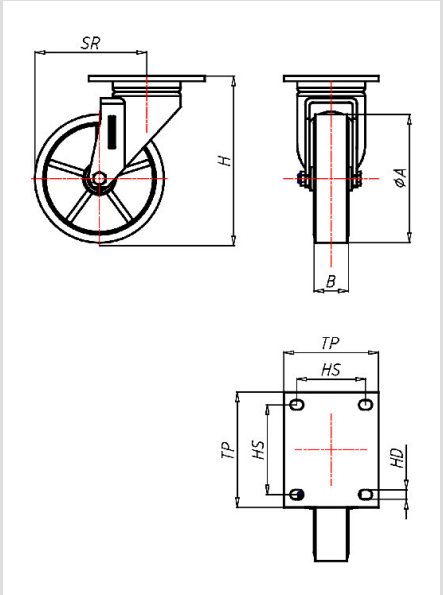

Lenkrolle	Rad-∅ A x Breite B mm: 125x50
Tragkraft kg:	480
Tragkraft	getestet nach EN 12530 und EN 12527
Bauhöhe H mm:	172
Plattengröße TP mm:	135x110
Lochabstand HS mm:	105x80
Loch-Ø HD mm:	11
Störkreisradius SR mm:	115
Radlagerung:	Kugellager

Vorteile

- geräuscharmer Lauf
- geringer Rollwiderstand
- abrieb- und reißfest
- hohe Stoßfestigkeit
- sehr beständig gegen viele aggressive Medien

Anwendungen

- Gestelle
- Maschinenwagen
- Ausschusswagen
- Metalltechnik
- Werkstätten
- Tischlerei Holzbau
- Bau
- Schwere Transportwagen

©Copyright 2024 Rollenbau GmbH, www.rollenbau.at 20.05.2024